削り加工	呼ビ寸法区分	許容差	30ヲコエ 120以下	±0.3	表面アラサ			▽▽▽	6.3S	(1.6a)
	0.5以上 6以下	±0.1	120ヲコエ 315以下	±0.5	仕上記号	Rmax	(Ra)	▽▽	25S	(6.3a)
	6ヲコエ 30以下	±0.2	315ヲコエ 1000以下	±0.8	▽▽▽▽	0.8S	(0.2a)	▽	100S	(25a)

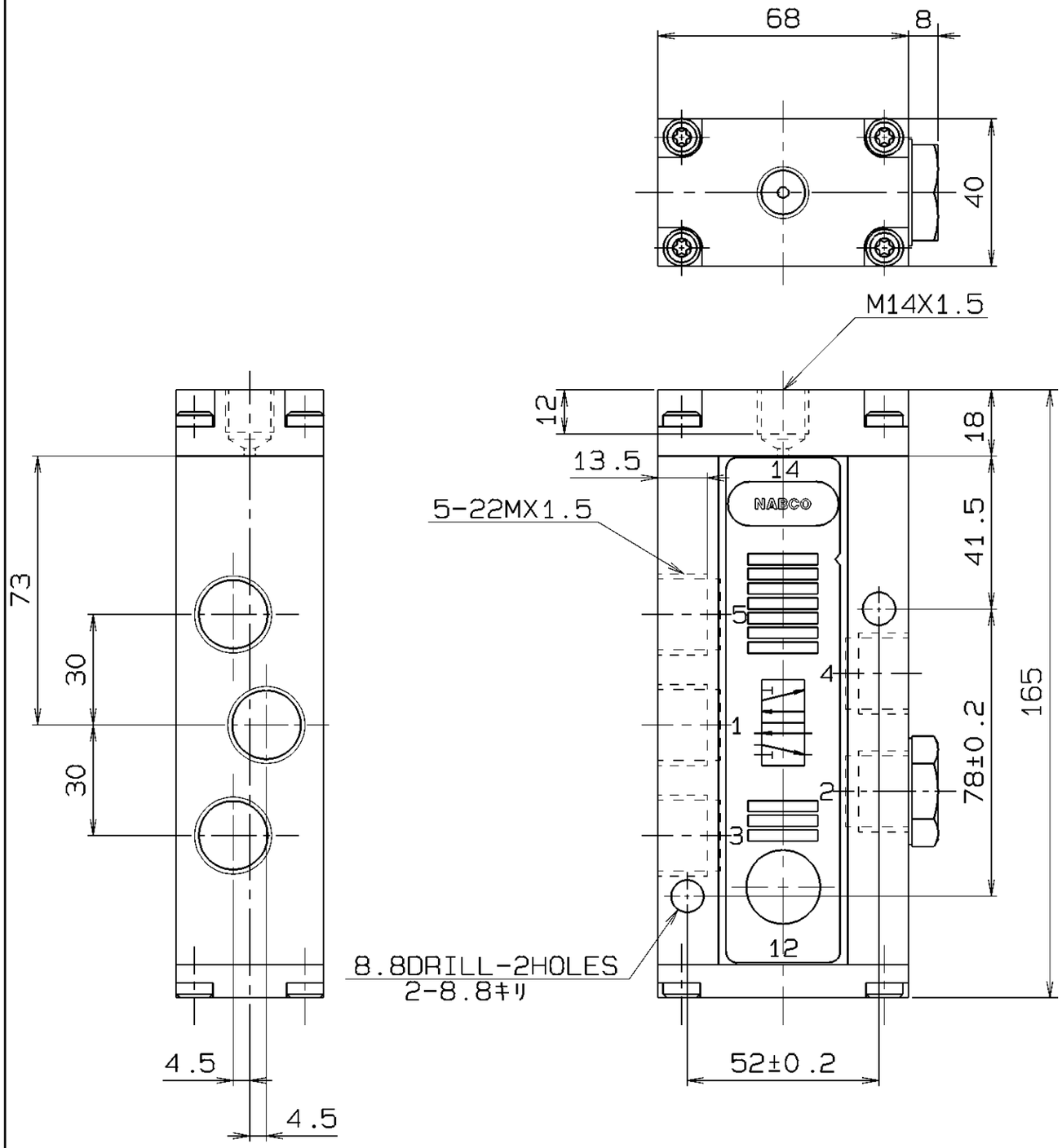

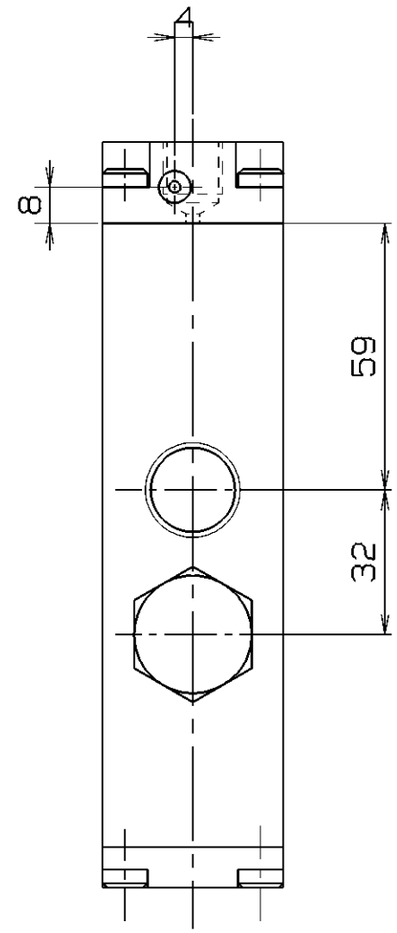

NOMINAL DIAMETER 呼ビ径	12mm
WORKING PRESSURE 使用圧力	0.4~1.6MPa
PILOT PRESSURE 作動圧力	> WORKING PRESSURE 使用圧力
AMBIENTE TEMPERATUR 使用温度範囲	-25°C TO +70°C
FLOW RATE 流量	4100 NL/min

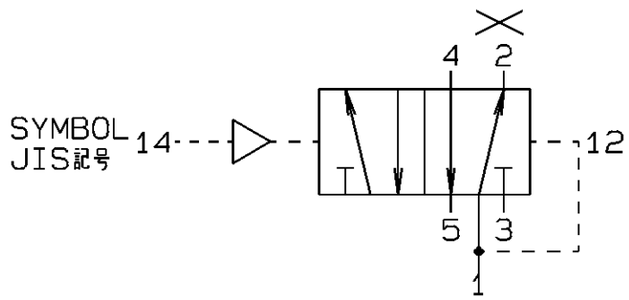

REV.	NOTE		DATE	DESIGNED	CHK.	APVD.
–		–	2001 08/21	田中	–	古市 土井

MATERIAL

WEIGHT

RELATION NO.

SCALE 1: 1.5

PC NO. 73794257-01

NAME EGCS-322M-C-3 3WAY VALVE 3ポウベン

OUT LINE 外形図

CODE NO. 3C4

DWG.NO. F3794257

NABCO Ltd.

MC