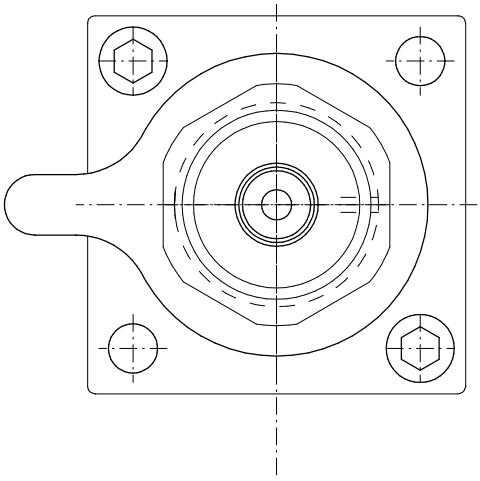

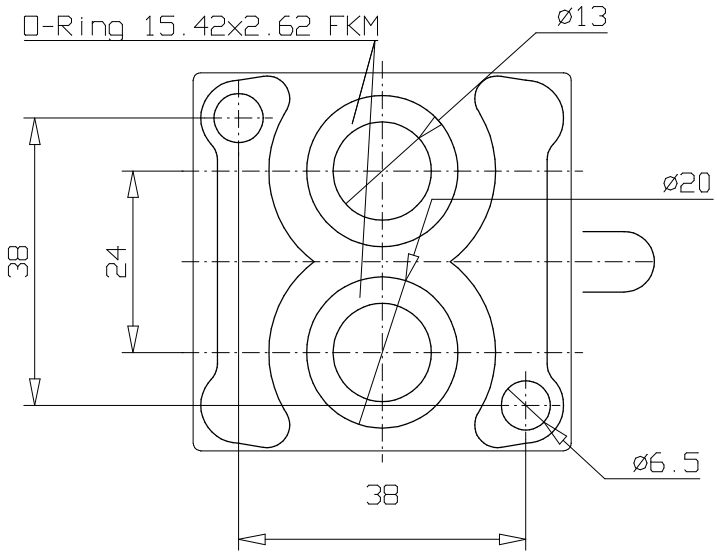

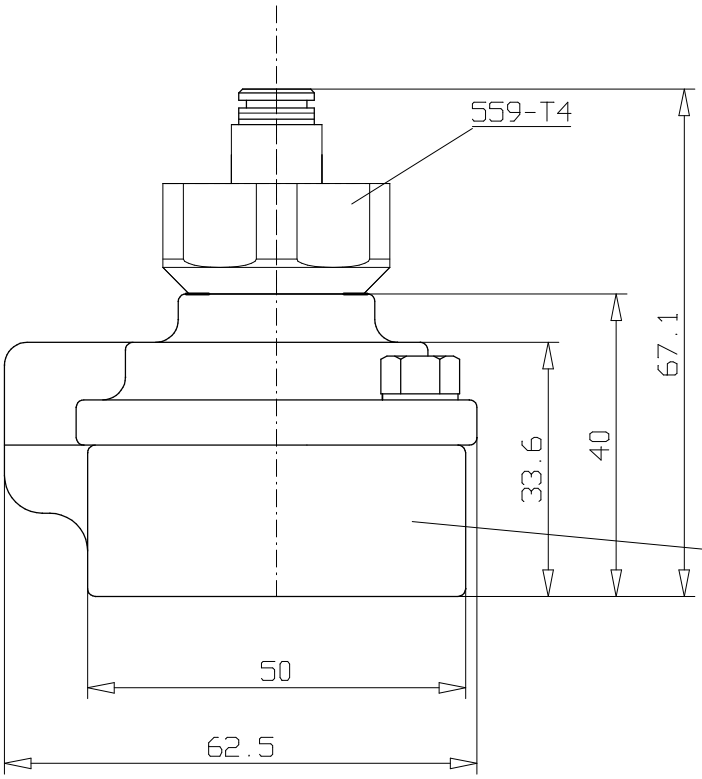

522 FS 5541

Beschriften mit 522FS5541B3

Druckbereich	0 - 20 bar
Steuerdruck	5 bar
Nennweite	14 mm
Kv - Wert	45 l/min

Freigabe
Charmilles Technologies SA

Dat: Unterschrift:

Zusätzlich beilegen:

2 Schrauben DIN912 M6x35 A2

2 Federringe DIN 127B M6

Ventil mit Zubehör in Plastiksack verpackt beschriftet mit Etikette inkl. Kunden-Art.Nr.

Charmilles

1	Freigabe CT	15.4.03	FR	Gez.	19.02.03	FR
				Gepr.	19.02.03	FR
				Freig.	19.02.03	FR

522 FS 5541 B3
Pneumatikventil

Bachofen AG
Abt. Pneumatik
CH-8610 Uster

FP/M.80.2151

1