297x420

IND.REV. REV.IND.	DATA/DATE	DIS.RE/DRAWN BY	MODIFICA / MODIFICATION	CONTROL./CHECKED

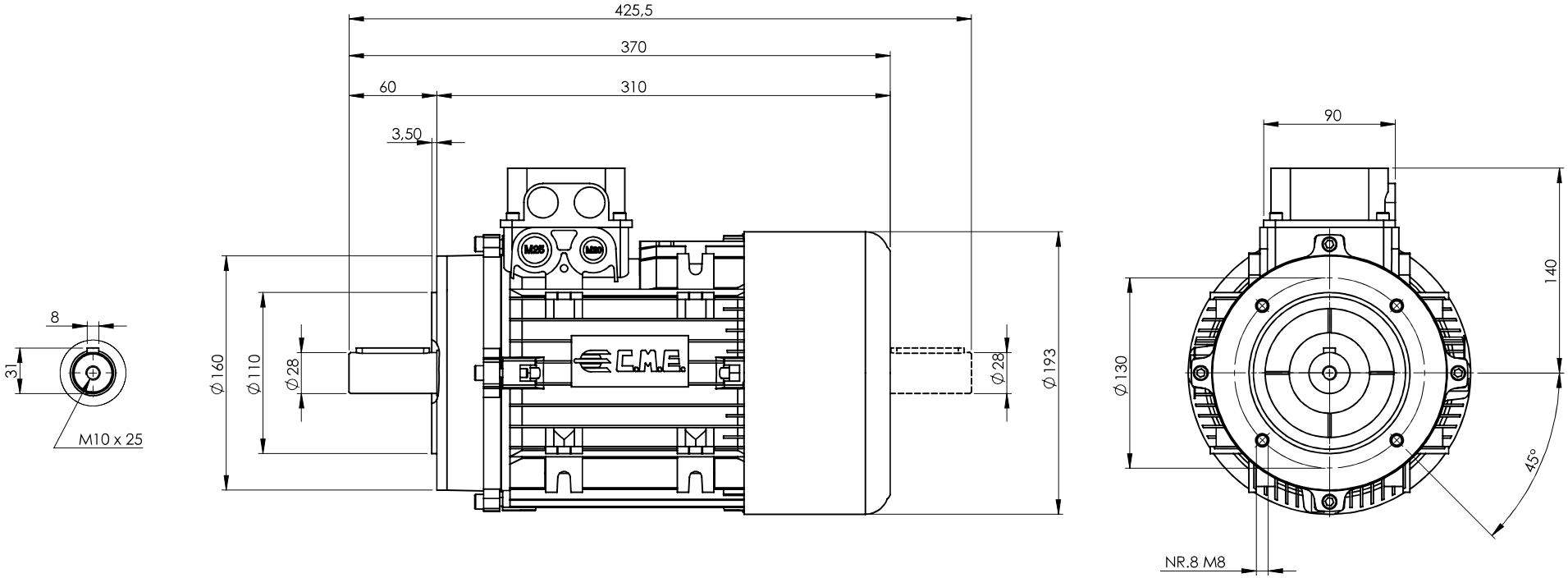

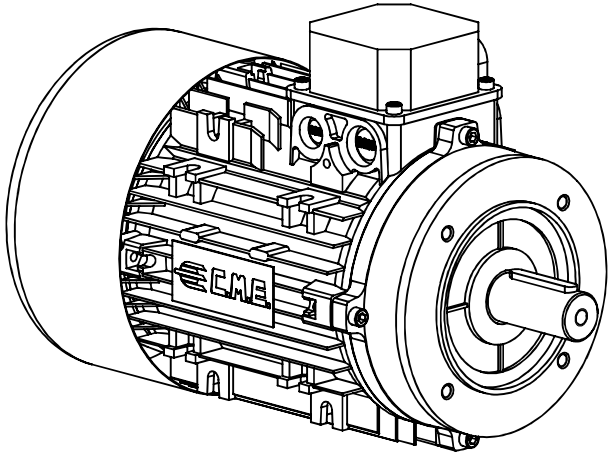

QUOTE SENZA INDICAZIONE DI TOLLERANZA GRADO DI PRECISIONE MEDIO UNI5307 CON PRESCRIZIONE DI COLLAUDO

SPECIFICHE DELLE OPERAZIONI

fino a 0,8 RETTIFICA

da 1,6 a 12,5 TORNITURA FRESATURA BARENATURA

GREZZO

UNI 5307 - GRADO DI PRECISIONE MEDIO

SCOSTAMENTO PER DIMENSIONI NOMINALI (LINEARI)		SCOSTAMENTO PER DIMENSIONI NOMINALI ANGOLARI	
GRUPPO DI DIMENSIONI [mm]	Tolleranza [mm]	GRUPPO DI DIMENSIONI (lato corto) [mm]	Tolleranza [°]
fino a 6	+/-0,1	oltre 3 fino a 6	+/-
oltre 6 fino a 30	+/-0,2	oltre 6 fino a 30	+/-30'
oltre 30 fino a 120	+/-0,3	oltre 30 fino a 120	+/-20'
oltre 120 fino a 315	+/-0,5	oltre 120	+/-10'
oltre 315 fino a 1000	+/-0,8	-	-

CODICE/CODE: -

COD.RICAVO: -

COD.GREZZO:

TRATTAMENTO/TREATMENT: -

MATERIALE/MATERIAL: -

PESO/KG: -

DIS.RE/DRAWN BY: S.TOTTI

CONTROL./CHECKED: -

DESCRIZIONE/DRG.TITLE: **100L B14_T** — **L B14_T**

U.M. / MU.: mm

FORMATO / SIZE DRW.: A3

DATA/DATE:

SCALA/SCALE: 1:3

DISEGNO/DRAWING: -

C.M.E.®

A TERMINI DI LEGGE E' VIETATO RIPRODURRE O COMUNICARE A TERZI IL CONTENUTO DEL PRESENTE DISEGNO
LA PROPRIETA' SI RISERVA IL DIRITTO DI MODIFICARE IL PRESENTE DISEGNO SENZA DARE ALCUN PREAVVISO